Système de désenfumage 230 V AC

NSV 401

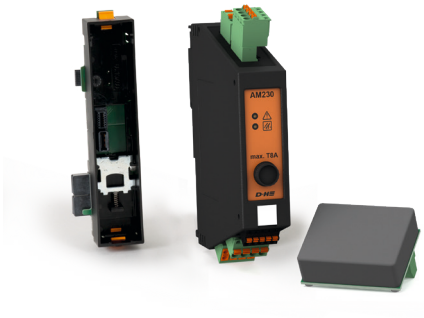

AM-MS 230

Caractéristiques

- CPS-M1-S avec l'alimentation électrique de secours NSV de 230 V AC
- Testé et certifié selon ISO 21927-9, VdS 2581, VdS 2593 et DIN EN 12101-10
- Système unique avec une alimentation en énergie continue de 230 V AC entre la commande et les moteurs
- Plus de puissance et moins de frais de câblage
- Idéal pour les longs tronçons de ligne
- Particulièrement adapté pour les fenêtres de toit lourdes
- Sans certification NF

Accessoires

Centrales	Kits de modules	AdComNet	Organe de Sécurité à Manipuler Type RT 45	Système de capteurs

Sous réserve de modifications techniques.
©2021 D+H Mechatronic AG, Ammersbek

Exemple d'utilisation

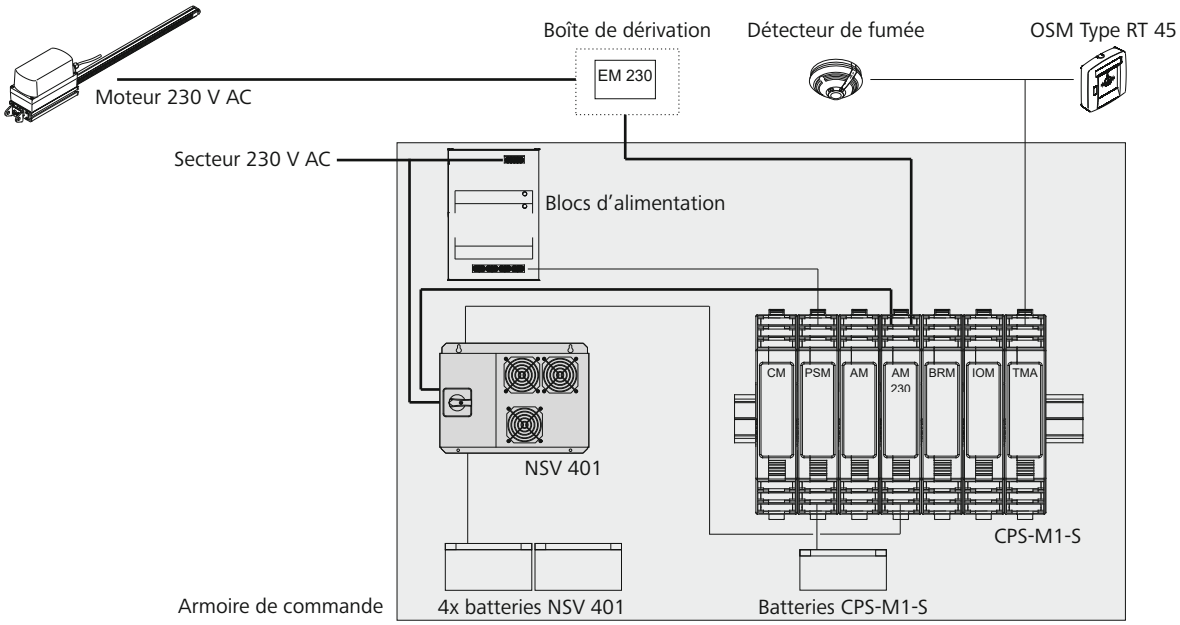

Données techniques

	NSV 401
Alimentation	230 V AC / +10 % ... -15 % / 50 Hz
Régulation de la surtension et de la basse tension	-13 % / +13 %
Puissance max.	3200 VA / 2000 W (14,6 A)
Fonctionnement sur secteur	197 - 250 V AC
Alimentation de secours	230 V AC (sinus ±5 %)
Capacité de surcharge	10 - 25 s / > 130 % 1,5 s
Rendement AC	> 95 %
Tension nominale de la batterie	48 V DC (nominal)
Plage de températures recommandée	+15 °C ... +25 °C
Refroidissement	Refroidissement par ventilation
Niveau sonore	< 45 dB
Type de batterie (NSV)	Typ 4 (4x) / Typ 5 (4x)

Les batteries doivent être commandées séparément.

Admissions / Certifications

Pour obtenir des informations sur les certifications, adressez-vous à votre concessionnaire D+H.

VdS G 517002

VdS 0786-CPR-50680

Version

Type	Réf.	Poids	Remarque
NSV 401	64.801.48	19,00 kg	
AM-MS 230	31.704.70		
CPS-M1-S	31.700.00		Équipements variables possibles