CPS-M1-040

Caractéristiques

- Alimentation des périphériques connectés allant jusqu'à 40 A
- Testé et certifié selon ISO 21927-9, VdS 2581, VdS 2593 et DIN EN 12101-10
- Système de bus AdComNet pour une interconnexion parfaite des modules de la CPS-M et d'autres composants D+H AdComNet
- Communication bidirectionnelle avec des moteurs compatibles ACB
- Raccordement de l'alimentation et communication grâce à des connecteurs enfichables intégrés
- Fonctions de la centrale programmables de manière flexible
- Une navigation par menu épurée via l'écran tactile couleur 3,5'', pour visualiser directement les états système de chaque module (en option)
- Positionnement de groupe/ligne librement sélectionnable
- Module de déclenchement (TMA) : 2 lignes indépendantes pour le raccordement de respectivement 10 Organe de Sécurite´à Manipuler Type RT 45
- Module actionneur (AM) : 2 groupes indépendants pour le raccordement de moteurs d'un courant de 10 A max. chacun

Accessoires

Kits de modules	Batterie	Organe de Sécurité à Manipuler Type RT 45	Dispositifs d'alarme	Système de capteurs

Sous réserve de modifications techniques.
©2021 D+H Mechatronic AG, Ammersbek

Exemple d'utilisation

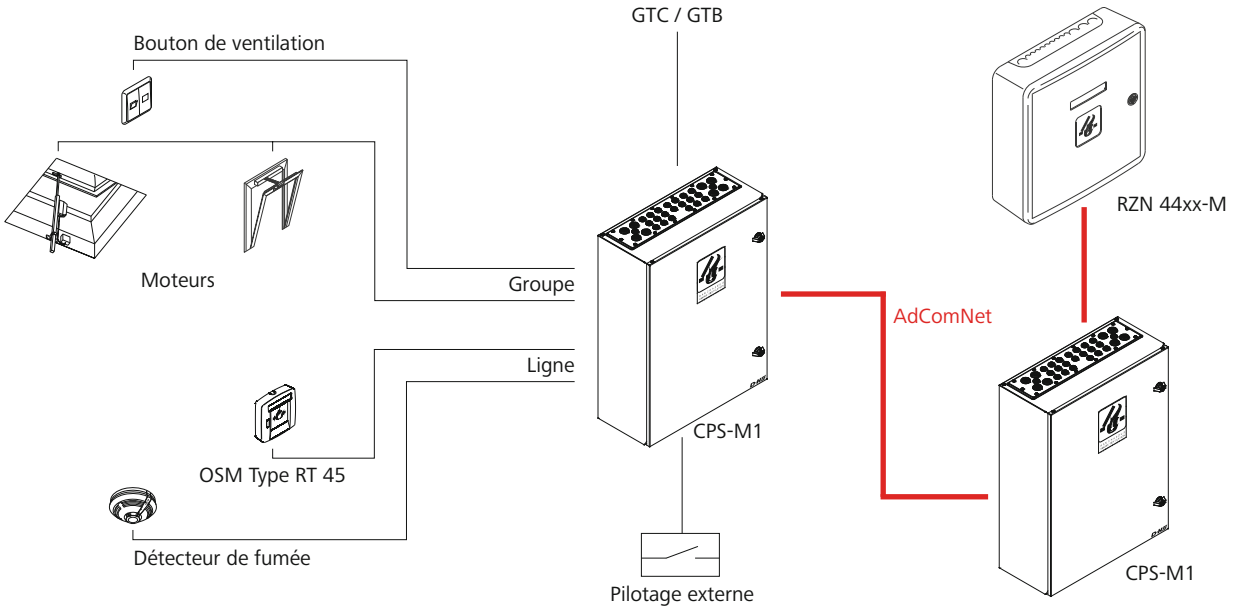

Données techniques

	CPS-M1-040
Alimentation	230 V AC / 50 Hz / 1040 VA
Sortie	24 V DC / 40 A
Ondulation résiduelle	< 50 mVss
Surveillance du mode de service	Opération d'impulsion
Mode de service Alarme / Ventilation	Mode intermittent, 30 % (E.D) facteur de marche
Type de protection	IP 54
Plage de températures	-5 °C ... +40 °C
Boîtier	Tôle d'acier
Couleur	Gris clair (~ RAL 7035)
L x H x P	600 x 800 x 260 mm
Type de batterie	Typ 6 (2x)

Les batteries doivent être commandées séparément.

Admissions / Certifications

Pour obtenir des informations sur les certifications, adressez-vous à votre concessionnaire D+H.

VdS G 517002

VdS 0786-CPR-50680

Cet article est également disponible avec les certifications suivantes, sous d'autres références. Les données techniques peuvent varier.

NF

REMARQUE:
CPS-M1-FR en cours d'homologation!

Version

Type	Réf.	Nombre de TMA	Nombre de AM	Ligne / Groupe	Poids	Remarque
CPS-M1-040-0204	31.700.30	1	2	2 / 4	24,10 kg	Avec ecran tactile
CPS-M1-040-0204-WD	31.700.31	1	2	2 / 4	24,10 kg	Sans ecran tactile
CPS-M1-040-0206	31.700.35	1	3	2 / 6	24,20 kg	Avec ecran tactile
CPS-M1-040-0206-WD	31.700.36	1	3	2 / 6	24,20 kg	Sans ecran tactile
CPS-M1-040-0606	31.700.50	3	3	6 / 6	24,40 kg	Avec ecran tactile
CPS-M1-040-0606-WD	31.700.51	3	3	6 / 6	24,40 kg	Sans ecran tactile