CPS-M1-080

Caractéristiques

- Alimentation des périphériques connectés allant jusqu'à 80 A
- Testé et certifié selon ISO 21927-9, VdS 2581, VdS 2593 et DIN EN 12101-10
- Système de bus AdComNet pour une interconnexion parfaite des modules de la CPS-M et d'autres composants D+H AdComNet
- Communication bidirectionnelle avec des moteurs compatibles ACB
- Raccordement de l'alimentation et communication grâce à des connecteurs enfichables intégrés
- Fonctions de la centrale programmables de manière flexible
- Une navigation par menu épurée via l'écran tactile couleur 3,5'', pour visualiser directement les états système de chaque module (en option)
- Positionnement de groupe/ligne librement sélectionnable
- Module de déclenchement (TMA) : 2 lignes indépendantes pour le raccordement de respectivement 10 Organe de Sécurite´à Manipuler Type RT 45
- Module actionneur (AM) : 2 groupes indépendants pour le raccordement de moteurs d'un courant de 10 A max. chacun

Accessoires

Kits de modules	Batterie	Organe de Sécurité à Manipuler Type RT 45	Dispositifs d'alarme	Système de capteurs

Sous réserve de modifications techniques.
©2021 D+H Mechatronic AG, Ammersbek

Exemple d'utilisation

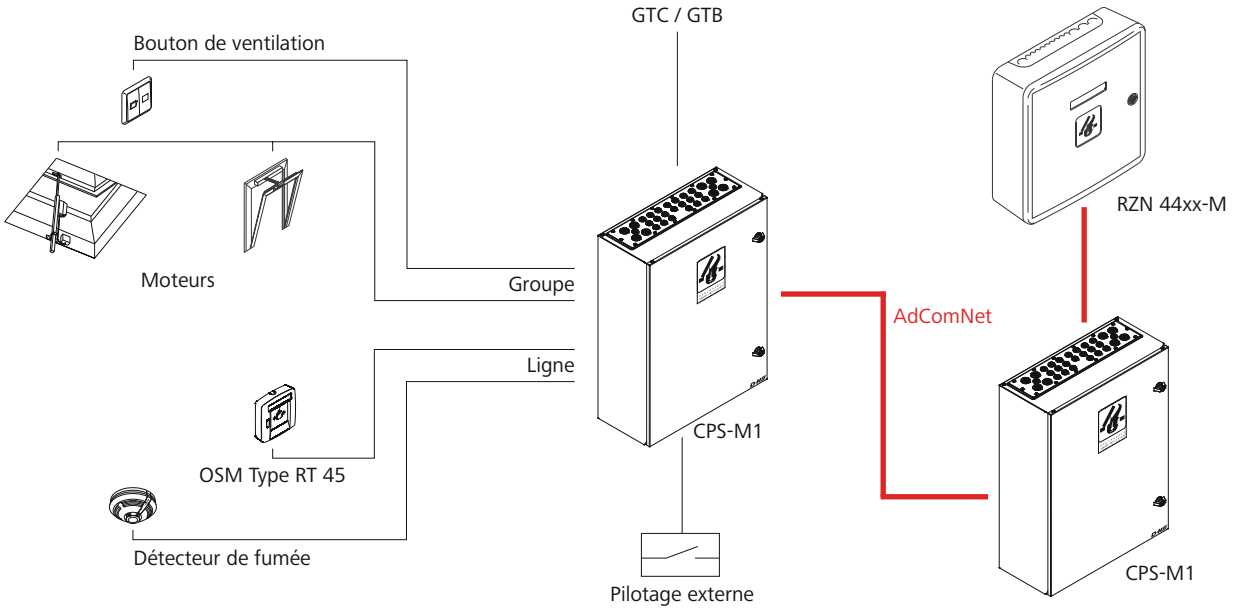

Données techniques

	CPS-M1-080
Alimentation	230 V AC / 50 Hz / 2080 VA
Sortie	24 V DC / 80 A
Ondulation résiduelle	< 50 mVss
Surveillance du mode de service	Opération d'impulsion
Mode de service Alarme / Ventilation	Mode intermittent, 30 % (E.D) facteur de marche
Type de protection	IP 54
Plage de températures	-5 °C ... +40 °C
Boîtier	Tôle d'acier
Couleur	Gris clair (~ RAL 7035)
L x H x P	800 x 1000 x 300 mm
Type de batterie	Typ 6 (4x)

Les batteries doivent être commandées séparément.

Admissions / Certifications

Pour obtenir des informations sur les certifications, adressez-vous à votre concessionnaire D+H.

VdS G 517002

VdS 0786-CPR-50680

Cet article est également disponible avec les certifications suivantes, sous d'autres références. Les données techniques peuvent varier.

REMARQUE:
CPS-M1-FR en cours d'homologation!

Version

Type	Réf.	Nombre de TMA	Nombre de AM	Ligne / Groupe	Poids	Remarque
CPS-M1-080-0410	31.701.00	2	5	4 / 10	58,50 kg	Avec ecran tactile
CPS-M1-080-0410-WD	31.701.01	2	5	4 / 10	58,50 kg	Sans ecran tactile