CPS-M1-S

Caractéristiques

- Technologie modulable variable pour des exigences de commande complexes
- Testé et certifié selon ISO 21927-9, VdS 2581, VdS 2593 et DIN EN 12101-10
- Structure flexible grâce au système sur rail DIN pour tous les modules et toutes les extensions
- Raccordement de l'alimentation et communication grâce à des connecteurs enfichables intégrés
- Ensembles pouvant être équipés ultérieurement en cas de modification du bâtiment
- Fonctions de ventilation et de désenfumage paramétrables via le D+H logiciel SCS
- Courant du moteur 2x 10 A max. par module actionneur
- Raccordement de 10 Organe de Sécurité à maipuler Type RT 45 max. par entrée de ligne surveillée
- Système de bus AdComNet pour une interconnexion parfaite des modules de la CPS-M et d'autres composants D+H AdComNet
- Utilisation flexible paramétrable, entrées et sorties numériques
- Tension de sortie stabilisée grâce à la technologie de bloc d'alimentation réseau

Accessoires

Kits de modules	Batteries	Organe de Sécurité à Manipuler Type RT 45	Dispositifs d'alarme	Système de capteurs

Sous réserve de modifications techniques.
©2021 D+H Mechatronic AG, Ammersbek

Exemple d'utilisation

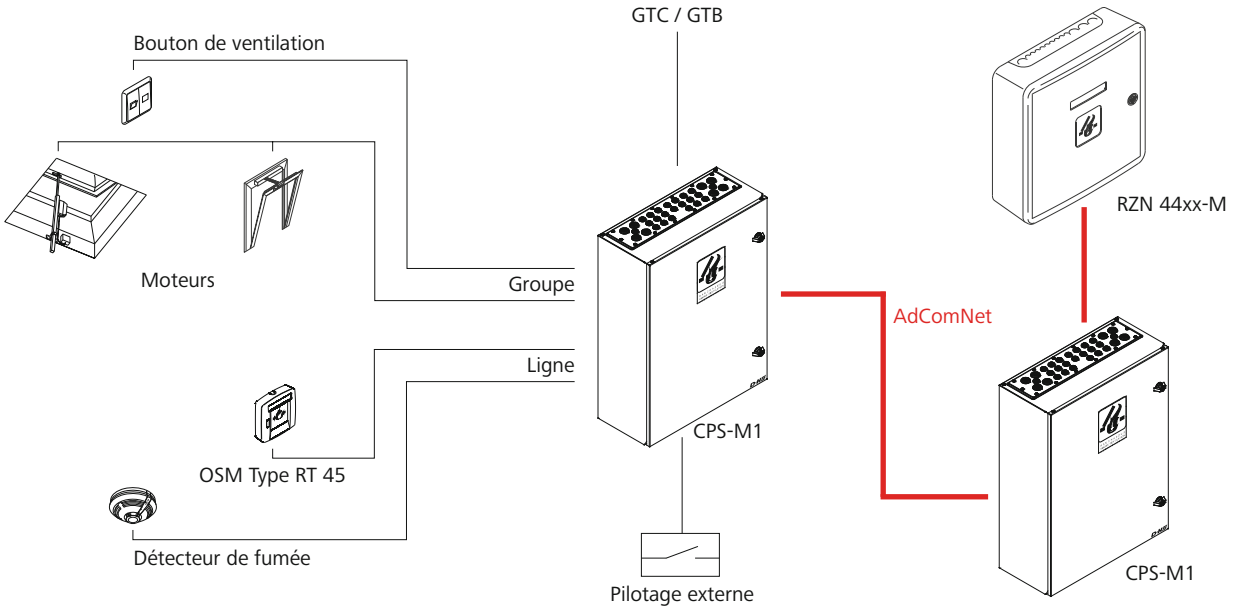

Données techniques

	CPS-M1-S
Alimentation	230 V AC / 50 Hz
Sortie	24 V DC
Ondulation résiduelle	< 50 mVss
Surveillance du mode de service	Opération d'impulsion
Mode de service Alarme / Ventilation	Mode intermittent, 30 % (E.D) facteur de marche
Type de protection	IP 54
Plage de températures	-5 °C ... +40 °C
Boîtier	Tôle d'acier

Les batteries doivent être commandées séparément.

Admissions / Certifications

Pour obtenir des informations sur les certifications, adressez-vous à votre concessionnaire D+H.

VdS G 517002

VdS 0786-CPR-50680

Cet article est également disponible avec les certifications suivantes, sous d'autres références. Les données techniques peuvent varier.

REMARQUE:
CPS-M1-FR en cours d'homologation!

Version

Type	Réf.	Remarque
CPS-M1-S	31.700.00	Équipements variables possibles