LDx-1-PLP / LDx-5

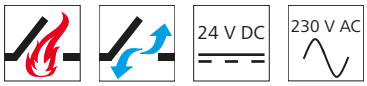

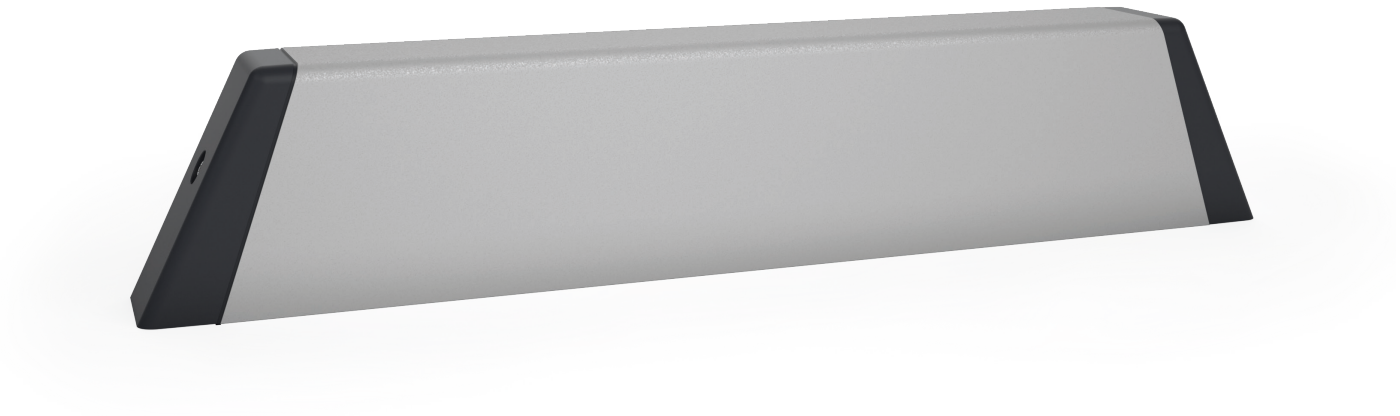

Caractéristiques

- Force de pression et force de traction maximales de 1400 N et de 1800 N
- Force de maintien de 5000 N pour les très grandes fenêtres à lames
- Moteur pour châssis à lames adaptable pour toutes les marques de lames courantes (par ex. EuroLam, Fieger, HAHN, NACO, Schneider + Nölke)
- Conducteur en position centrale
- Développé en conformité avec EN 12101-2
- Conçu pour les ouvertures d'évacuation des fumées et pour la ventilation journalière
- Avec système électronique du moteur commandé par microprocesseur
- Avec un niveau sonore de LpA ≤ 45 dB(A), le moteur fait partie des plus puissants de sa catégorie
- Composants du moteur protégés contre la corrosion
- Fonctions du moteur et divers paramètres du moteur programmables (LDx-1-PLP)
- Système de protection anti-pincement passive et active supplémentaire pour les arêtes de fermeture principale avec fonction réversible
- Moteur LD anti-défaillance combiné à des supercondensateurs pour la sécurisation de l'énergie ; le moteur assure automatiquement l'ouverture ou la fermeture en cas de panne de courant. (LDx-1-PLP)

Admissions / Certifications

Pour obtenir des informations sur les certifications, adressez-vous à votre concessionnaire D+H.

Cet article est également disponible avec les certifications suivantes, sous d'autres références. Les données techniques peuvent varier.

Sous réserve de modifications techniques.
©2021 D+H Mechatronic AG, Ammersbek

Options du moteur possibles

Vous trouverez l'explication des icônes à la dernière page.

Dimensions

Toutes les données en mm

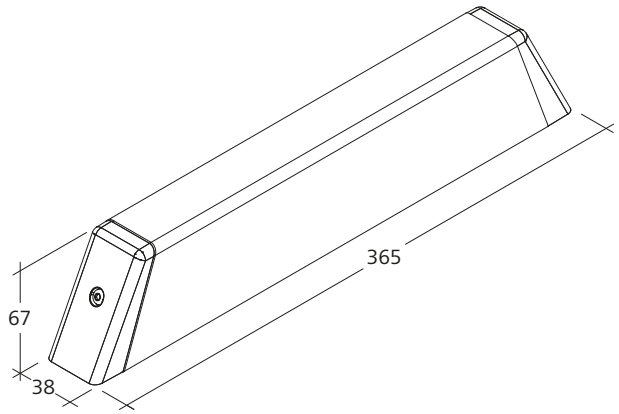

Données techniques

	LDx-1400-1-PLP	LDx-1800-1-PLP	LDx-1400-5	LDx-1800-5
Alimentation	24 V DC / ±20 % / 1,4 A	24 V DC / ±20 % / 1,6 A	230 V AC / +10 % ... -15 % / 65 VA	230 V AC / +10 % ... -15 % / 75 VA
Force poussée	1400 N	1800 N	1400 N	1800 N
Force de traction	1400 N	1800 N	1400 N	1800 N
Force de verrouillage nominale	5000 N			
Durée de vie	20000 doubles courses			
Course	36 - 90 mm			
Vitesse de marche OUVERT	2 mm/s			
Vitesse de marche FERMÉ	2 mm/s			
Type de protection	IP 40			
Niveau de pression acoustique de émission	LpA ≤ 45 dB(A)			
Plage de températures	-5 °C ... +75 °C *			
Stabilité de température	B300 (30 min / 300 °C)			
Boîtier	Aluminium			
Surface	Anodisée			
Couleur	Couleur spéciale selon RAL			
Raccordement	Câble en silicone			
L x H x P	365 x 67 x 38 mm			

* Selon VdS 2580

Version

Type	Réf.	Poids	Remarque
LDx-1	24.021.10	1,50 kg	Équipements variables possibles
LDx-5	24.021.15	1,50 kg	Équipements variables possibles

HS «Highspeed»

Dans le cas de le désenfumage, la fonction de marche rapide permet d'atteindre en toute sécurité la position finale définie en 60 s. En mode de ventilation quotidien, le moteur présente un fonctionnement rapide et silencieux.

Programmation de fonction

Possibilité de réglage individuel des paramètres du moteur (course par ex.) par le biais du logiciel et des Servicetools correspondants sur les moteurs équipés d'un système électronique PLP, BSY ou BSY+.

Message BRV

Retour d'information du moteur via une ligne de commande lorsque le moteur est entièrement sorti ou rentré. En association avec les modules AT 41 et ERM 44, ce message est envoyé à la centrale de commande du bâtiment, au module même ou au moteur de verrouillage. Le message BRV n'est pas libre de potentiel.

ACB (Advanced Communication Bus)

Permet la communication par bus directe entre la commande et le moteur, pour des pilotages à position exacte ou des retours d'information du moteur par ex. La communication est basée sur un protocole Modbus ouvert et permet la combinaison avec une centrale compatible ACB ou le raccordement direct à des commandes supérieures telles que la gestion du bâtiment.

BSY+ (synchronisation des moteurs)

La fonction BSY+ permet une communication et synchronisation entre différents composants sur la fenêtre, par ex. entre les boîtiers à chaîne pendant leur synchronisation ou entre la fenêtre et moteurs-verrouilleurs (par ex. . FRA 11 BSY+ ou VLD-BSY+).

Message SGI (message de position)

Associés au connecteur servo SE 622 de D+H ou la passerelle BSY-GW-024-010-U BSY+, les moteurs peuvent être commandés pour atteindre la position exacte.

SKS (protection d'arête de fermeture)

Option du moteur permettant le raccordement direct au moteur d'une réglette de protection anti-pincement ou d'un détecteur de présence (résistance de fin de ligne 5,6 kΩ).

Signal acoustique (conformément à la classe de protection)

AS2 conforme à la « classe de protection 2 » selon l'analyse des risques de la Fédération allemande de l'industrie électrotechnique et électronique (ZVEI) par signal d'alerte acoustique dans le sens de marche FERMÉ. AS3 conforme à la « classe de protection 3 » selon l'analyse des risques de la Fédération allemande de l'industrie électrotechnique et électronique (ZVEI) ; en plus d'AS2, le moteur s'arrête pendant 11 s pour une course restante de 28 mm.

Message de position finale (OUVERT / FERMÉ)

Retour d'information du moteur via un contact de commutation libre de potentiel intégré. Ceci se produit lorsque la chaîne/crémaillère est entièrement sortie ou rentrée.

SBD chaînes à flexion latérale

Chaîne de moteur autoportante pouvant être courbée en direction de la charnière. Le moteur est fixe (non rotatif).

SBU chaînes à flexion latérale

Chaîne de moteur autoportante pouvant être courbée en direction de la charnière. Le moteur est fixe (non rotatif).

WS (utilisation en piscine)

Option pour les moteurs à crémaillère permettant leur utilisation en piscine. Le moteur est équipé d'une crémaillère A4, d'une vis à œillet A4 et d'un engrenage avec pignon en acier trempé.

W (utilisation en extérieur)

Option pour les moteurs à crémaillère permettant leur utilisation extérieure. Le moteur est équipé d'un orifice d'équilibrage de la pression (selon le montage), d'une laque de protection contre la condensation du système électronique et d'un engrenage avec pignon en acier trempé.