PUISSANCE + DESIGN

SÉRIE CDP

Un concentré de puissance et d'esthétique

- Moteur à chaîne surpuissant avec une force poussée de 1500 N et une course de 1000 mm pour des applications de désenfumage et de ventilation
- Idéal pour des fenêtres de toit DENFC de grande taille, lourdes et au design sophistiqué
- Forme compacte esthétique, adaptée aux constructions à montants et traverses typiques des toitures

HARMONIE + PERFORMANCE

Une nouvelle dimension de la force

Si vous n'avez pas encore réussi à concilier le design des moteurs pour désenfumage avec les exigences architecturales élevées posées par les fenêtres de toit DENFC lourdes, notre moteur à chaîne haute performance CDP vous ravira. Grâce à son engrenage extrêmement puissant et à une chaîne très solide, le moteur déploie une capacité de charge maximale de 1500 N avec une course de 1000 mm pour un courant absorbé de seulement 4 A. Le CDP garantit ainsi une rentabilité maximale. La force en bonne forme – La Série CDP réunit une puissance exceptionnelle et une faible consommation électrique en un pack performant et élégant. Grâce à sa forme de construction symétrique, le moteur à chaîne pour désenfumage de la Série CDP se fond à merveille dans toutes les architectures design modernes et offre une solution idéale pour les applications de désenfumage architecturales. Lorsqu'un moteur avec une force poussée de 1500 N ne suffit pas, la technologie éprouvée BSY+ permet de monter jusqu'à 4 moteurs pour ouvrir la fenêtre de toit de manière à synchroniser la force et la position. Pour tous ceux qui souhaitent actionner leur fenêtre de toit avec encore plus de puissance, le CDP-TW dispose, grâce à ses deux moteurs, d'une force poussée maximale de 3000 N et établit ainsi de nouvelles références en matière de moteurs à chaîne. Si besoin, il est même possible de synchroniser le fonctionnement de deux CDP-TW sur une fenêtre avec une force poussée maximale de 6000 N.

Sous réserve de modifications techniques.
©2020 D+H Mechatronic AG, Ammersbek

Technique de motorisation puissante

- Stabilité de température B300 (30 min / 300 °C) et 10000 doubles courses à charge nominale
- Raccordement de câble enfichable
- Réduction de la taille et du nombre de centrales grâce à un courant absorbé très faible de seulement 4 A
- Disponible au choix en variante 24 V DC ou 230 V AC
- Rendement exceptionnel avec une puissance maximale : course de 1000 mm en 60 secondes pour une charge nominale de 1500 N
- Mode VNR (Ventilation Noise Reduction) pour une ventilation particulièrement silencieuse
- Technologie BSY+ commandée par microprocesseur pour la synchronisation de 4 moteurs maximum
- Fonction de marche rapide (HS) pour une ouverture particulièrement rapide des fenêtres en cas d'incendie
- Engrenage silencieux à haute efficacité

Design esthétique

- Modification de l'encombrement selon le croquis coté possible en option
- Chaîne haute performance en acier trempé et galvanisé, graissée à vie
- Forme de construction symétrique dans un design bombé attrayant
- Solutions de consoles uniques pour un montage sûr et rapide sur le profilé de fenêtre
- Boîtier en aluminium de haute qualité

Sous réserve de modifications techniques.
©2020 D+H Mechatronic AG, Ammersbek

Le CDP-TW

Plus beau - plus puissant

Aucune fenêtre de toit ne peut être assez lourde pour ce nouveau pack performant : avec une force poussée de 3000 N, le CDP-TW de la Série CDP ouvre des possibilités nouvelles. La version Twin met parfaitement en scène l'énorme puissance et l'élégant design du CDP-TW.

Moteur adapté

La Série CDP met à votre disposition de nombreuses solutions de consoles spécifiques aux gammistes aluminium.
En voici un aperçu :

Aluprof®	Reynaers®
Gutmann®	Sapa®
Heroal®	Schüco®
Hueck®	Technal®
Jet Brakel®	Wicona®
Raico®	

Si vous ne trouvez pas de fabricant convenable à votre demande, veuillez contacter notre service pour obtenir une solution.

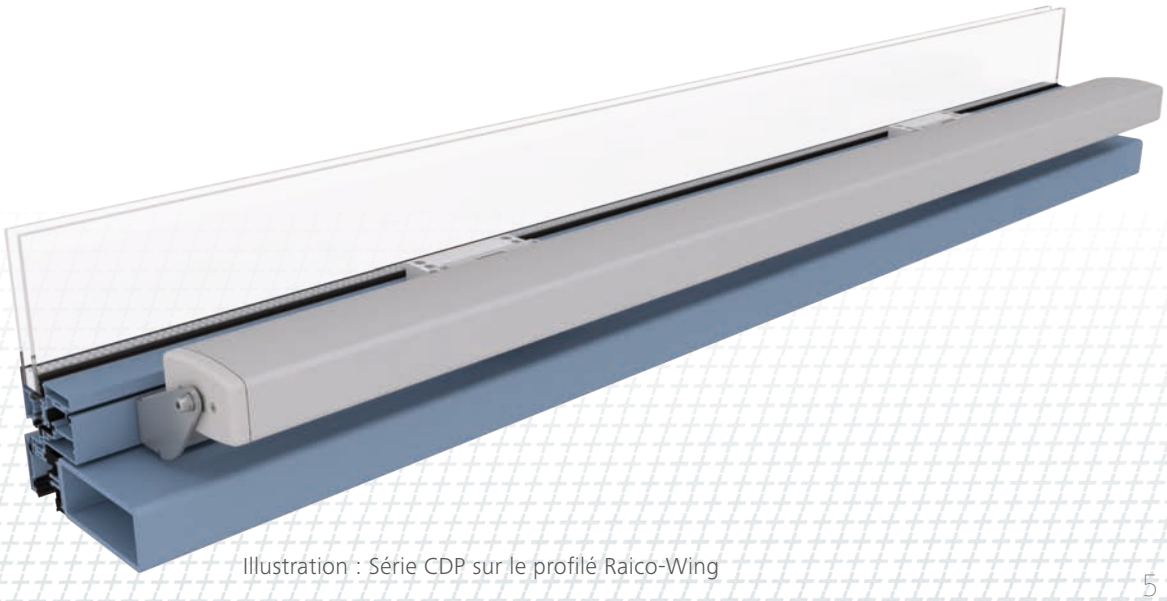

Illustration : Série CDP sur le profilé Raico-Wing

CDP-BSY+ / CDP-TW-BSY+

Caractéristiques

- Utilisable pour les ouvertures d'évacuation des fumées, le système Euro-Désenfumage D+H selon la norme EN 12101-2, ainsi que pour la ventilation journalière
- Avec système électronique de synchronisation commandé par microprocesseur BSY+
- Fonction de marche rapide (HS) pour une ouverture particulièrement rapide des fenêtres en cas d'incendie (désenfumage)
- Possibilité d'utiliser jusqu'à 4 moteurs (CDP-BSY+) / 2 moteurs (CDP-TW-BSY+) par groupe synchrone
- Sortie de chaîne symétrique pour un montage simple
- Relâchement de la contrainte sur joints après la fermeture
- Fonctions du moteur et divers paramètres du moteur programmables
- Vitesse de marche en sens FERMÉ réduite à 5 mm/s (protection d'arête de fermeture passive)
- Inversion à commande temporisée en cas de détection d'un obstacle en sens FERMÉ (protection d'arête de fermeture active)

Options du moteur possibles

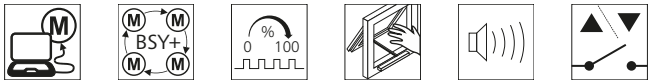

Vous trouverez l'explication des icônes dans la légende.

Admissions / Certifications

Pour obtenir des informations sur les certifications, adressez-vous à votre concessionnaire D+H.

G 513003

5014068.18001

Cet article est également disponible avec les certifications suivantes, sous d'autres références. Les données techniques peuvent varier.

Sous réserve de modifications techniques.
©2020 D+H Mechatronic AG, Ammersbek

Données techniques

Pour des informations complémentaires, veuillez contacter votre partenaire D+H sur place.

	CDP 1500-BSY+	CDP-TW 3000-BSY+
Alimentation	24 V DC / ±15 %	
Courant nominal d'entrée	4 A	8 A
Force poussée	1500 N	3000 N
Force de traction	1000 N	2000 N
Durée de vie	> 10000 doubles courses	
Course	600 - 1500 mm	
Type de protection	IP 32	
Niveau de pression acoustique de émission	LpA ≤ 70 dB(A)	
Plage de températures	-5 °C ... +75 °C	
Boîtier	Aluminium	
Couleur	Aluminium blanc (~ RAL 9006)	
H x P	67 x 110 mm	
Cote A	702 - 1264 mm	1672 / 2002 mm
Cote B	-	870 / 1200 mm

Dimensions

Toutes les données en mm

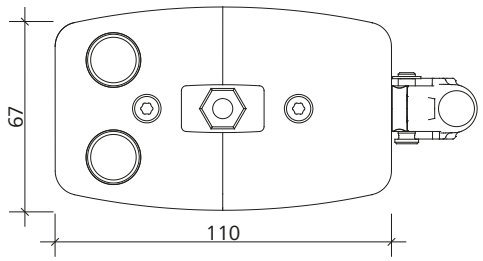

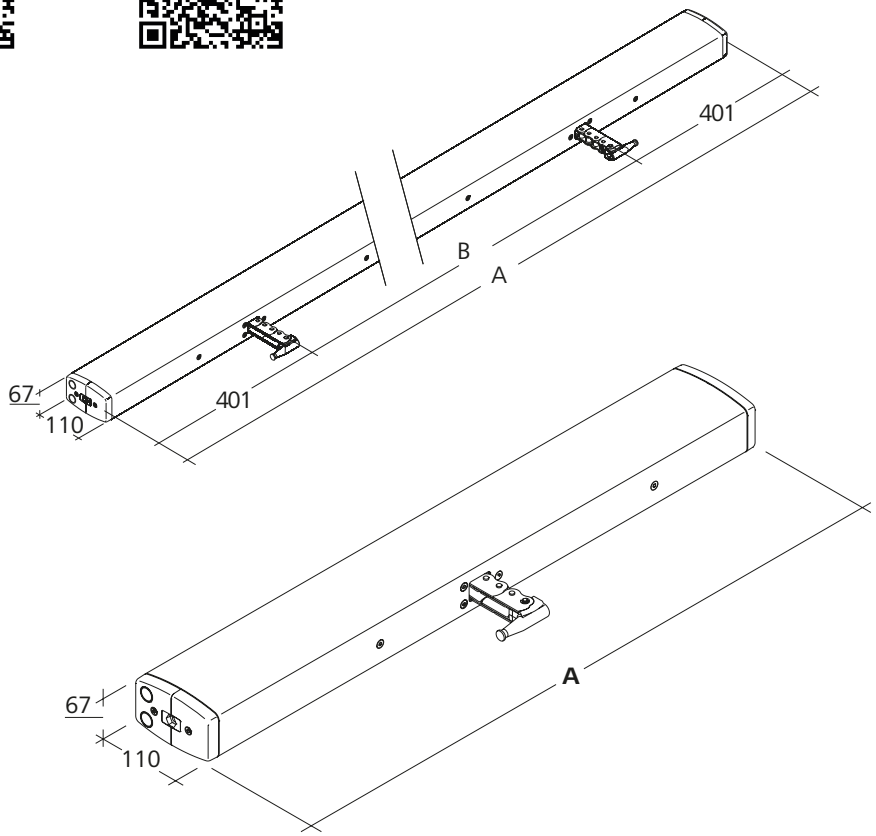

Diagramme de charge de pression

CDP 1500-BSY+

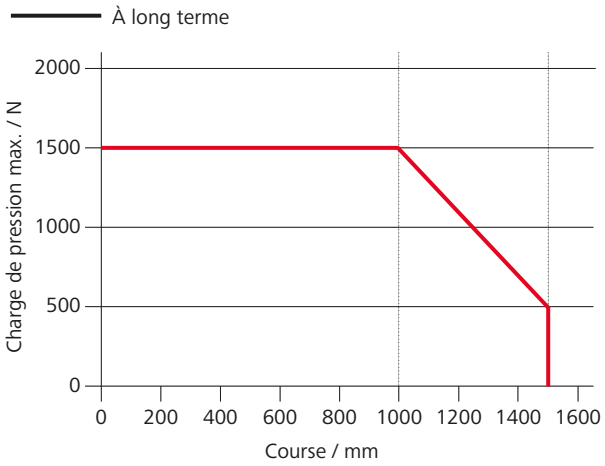

CDP-TW 3000-BSY+

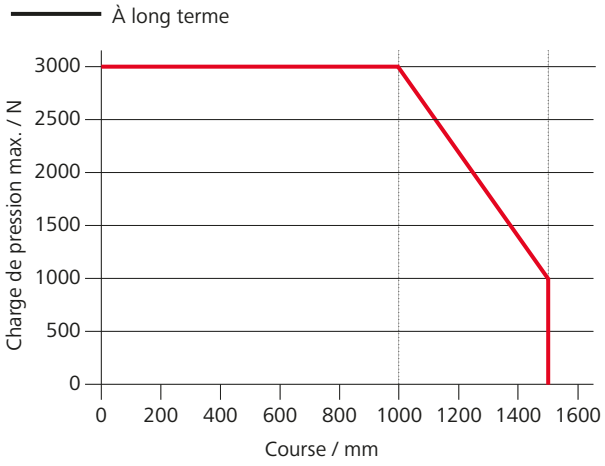

Sous réserve de modifications techniques.
©2020 D+H Mechatronic AG, Ammersbek

Applications

Exemple de représentation

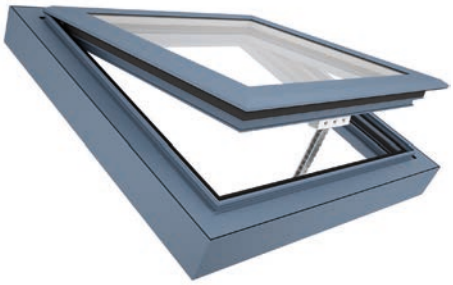

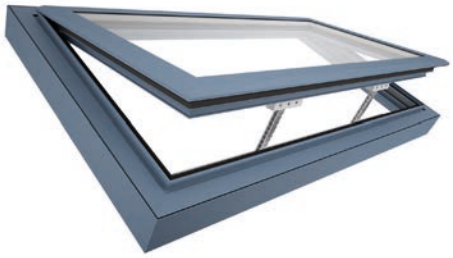

- Montage apparent
- Montage du cadre
- Application de force
- Application de traction

Exemple de montage

CDP 1500/1000-BSY+

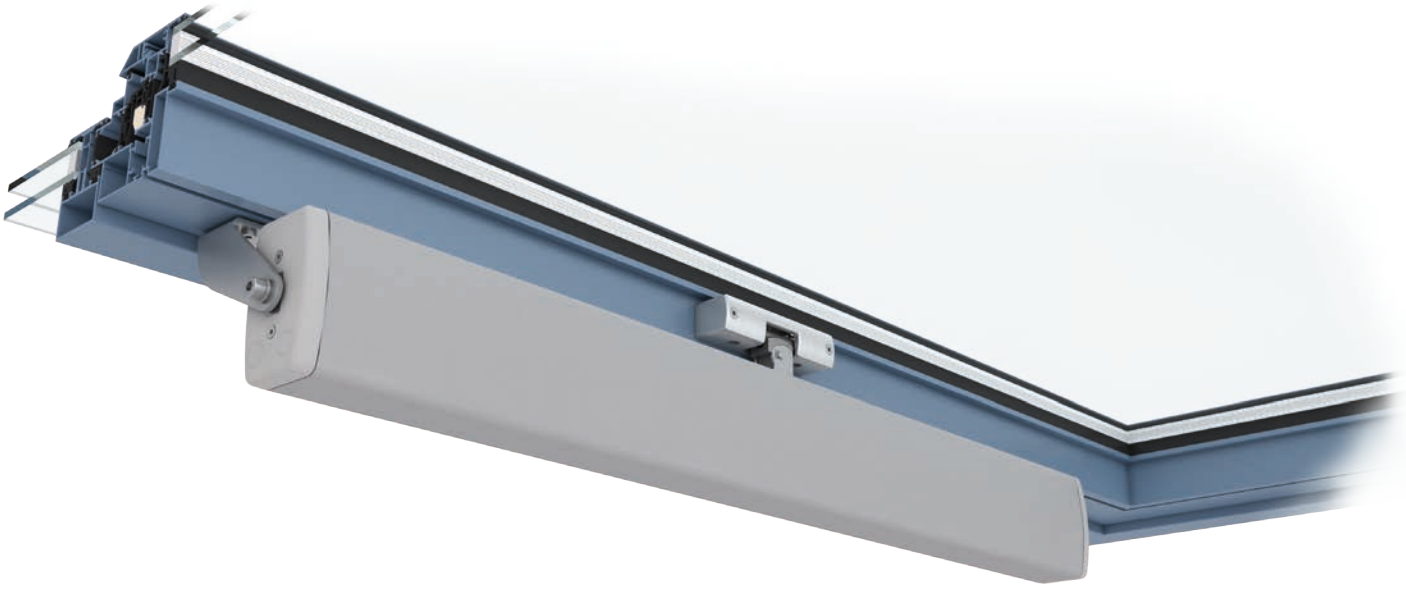

Les consoles ne sont pas incluses et doivent être commandées séparément.

CDP-K-BSY+ / CDP-TW-K-BSY+

Caractéristiques

- Utilisable pour les ouvertures d'évacuation des fumées, le système Euro-Désenfumage D+H selon la norme EN 12101-2, ainsi que pour la ventilation journalière
- Avec système électronique de synchronisation commandé par microprocesseur BSY+
- Pilotage direct via 230 V AC
- Fonction de marche rapide (HS) pour une ouverture particulièrement rapide des fenêtres en cas d'incendie (désenfumage)
- Possibilité d'utiliser jusqu'à 4 moteurs (CDP-K-BSY+) / 2 moteurs (CDP-K-TW-BSY+) par groupe synchrone
- Sortie de chaîne symétrique pour un montage simple
- Relâchement de la contrainte sur joints après la fermeture
- Fonctions du moteur et divers paramètres du moteur programmables
- Vitesse de marche en sens FERMÉ réduite à 5 mm/s (protection d'arête de fermeture passive)
- Inversion à commande temporisée en cas de détection d'un obstacle en sens FERMÉ (protection d'arête de fermeture active)

Options du moteur possibles

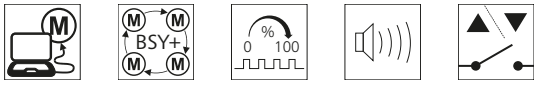

Vous trouverez l'explication des icônes dans la légende.

Admissions / Certifications

Pour obtenir des informations sur les certifications, adressez-vous à votre concessionnaire D+H.

5014068.18001

Cet article est également disponible avec les certifications suivantes, sous d'autres références. Les données techniques peuvent varier.

Sous réserve de modifications techniques.
©2020 D+H Mechatronic AG, Ammersbek

Données techniques

Pour des informations complémentaires, veuillez contacter votre partenaire D+H sur place.

	CDP 1500-K-BSY+	CDP-TW 3000-K-BSY+
Alimentation	230 V AC / +10 % ... -15 %	
Fréquence d'entrée	50 Hz	
Puissance	80 W / 107 VA	160 W / 214 VA
Force poussée	1500 N	3000 N
Force de traction	1000 N	2000 N
Durée de vie	> 10000 doubles courses	
Course	800 - 1500 mm	
Type de protection	IP 32	
Niveau de pression acoustique de émission	LpA ≤ 70 dB(A)	
Plage de températures	-5 °C ... +75 °C	
Boîtier	Aluminium	
Couleur	Aluminium blanc (~ RAL 9006)	
H x P	67 x 110 mm	
Cote A	702 - 1264 mm	1672 / 2002 mm
Cote B	-	870 / 1200 mm

Dimensions

Toutes les données en mm

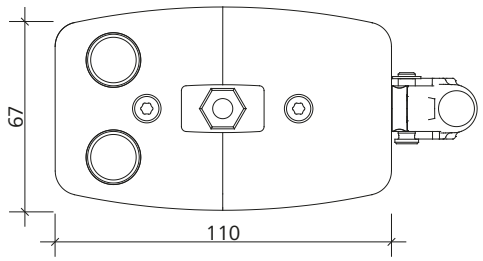

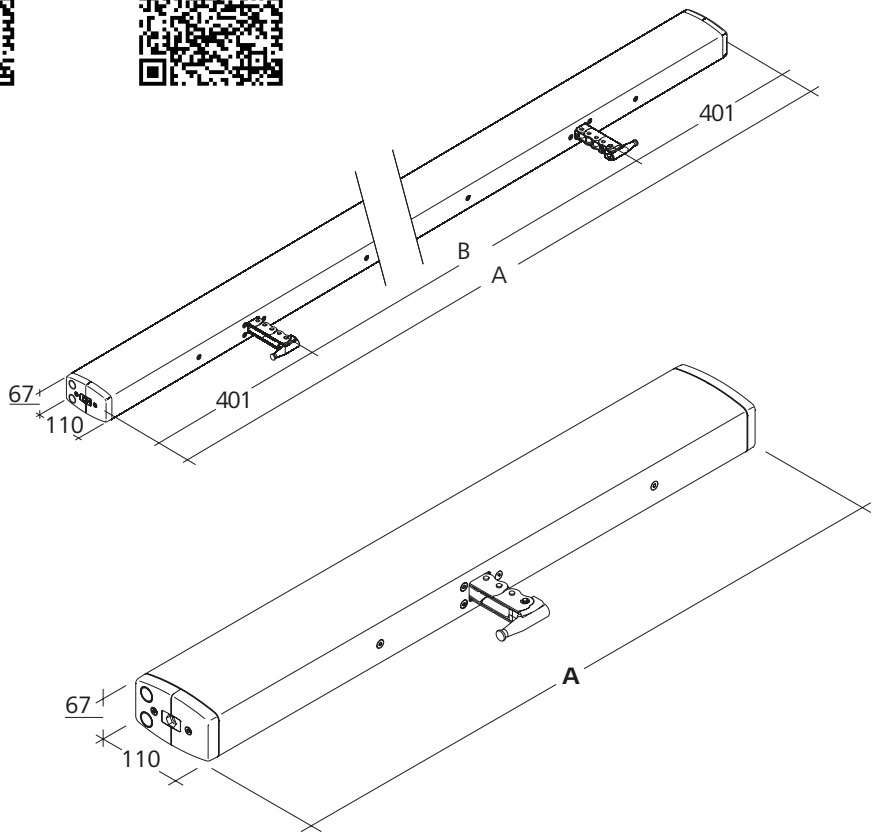

Diagramme de charge de pression

CDP 1500-K-BSY+

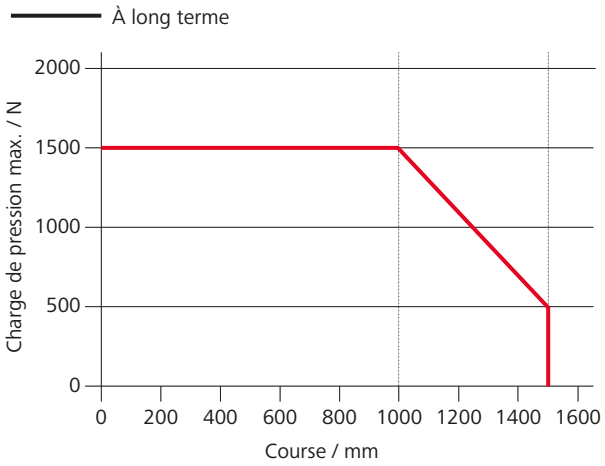

CDP-TW 3000-K-BSY+

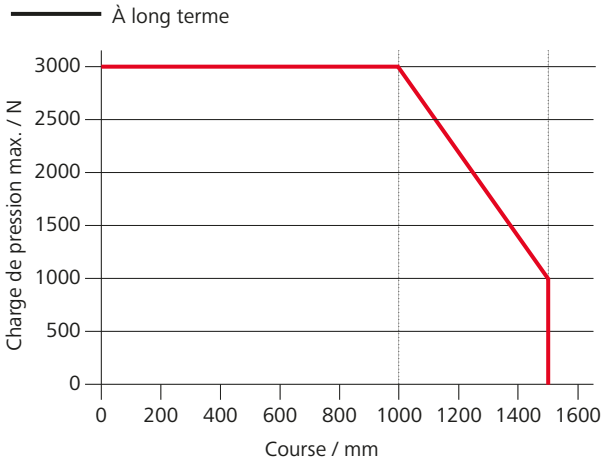

Sous réserve de modifications techniques.
©2020 D+H Mechatronic AG, Ammersbek

Applications

Exemple de représentation

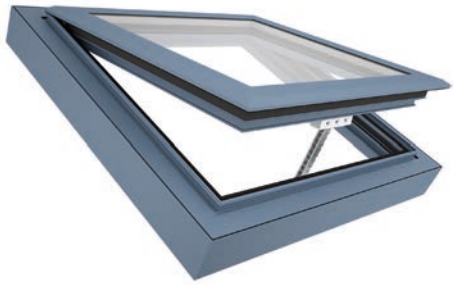

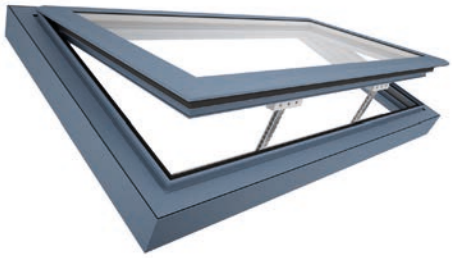

- Montage apparent
- Montage du cadre
- Application de force
- Application de traction

Exemple de montage

CDP-TW 3000/1000-BSY+

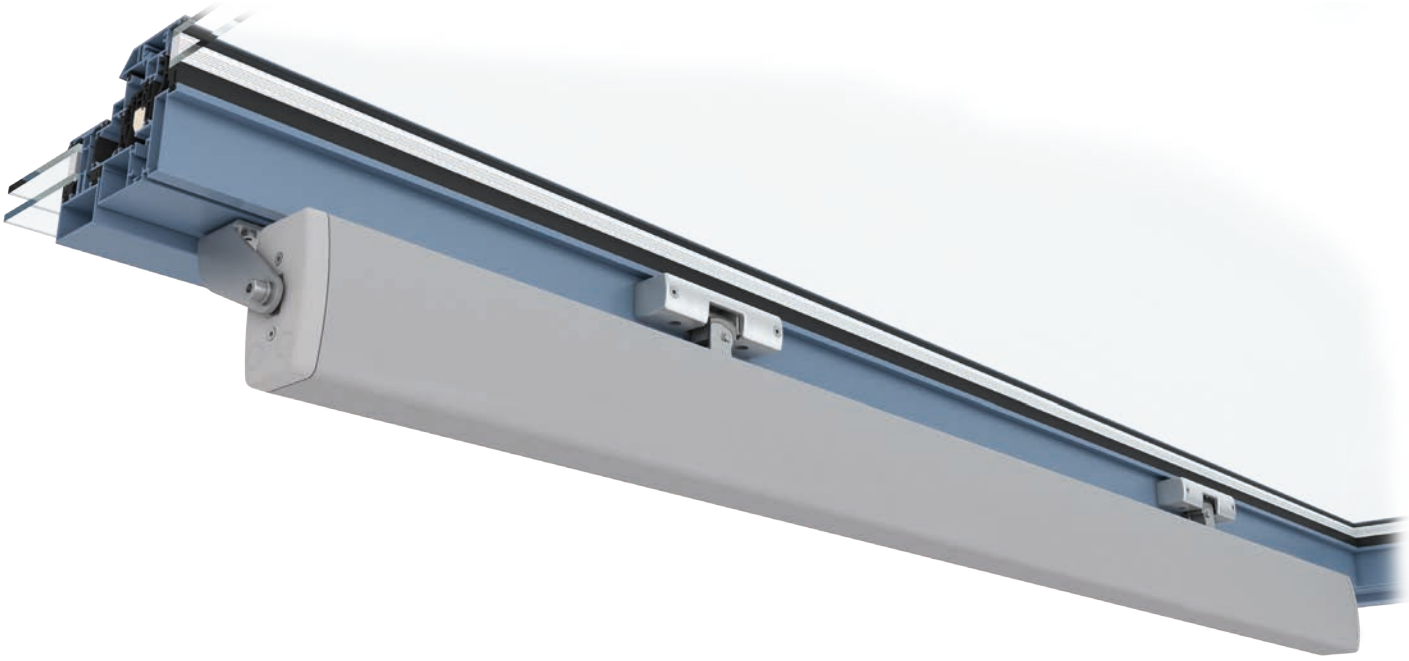

Les consoles ne sont pas incluses et doivent être commandées séparément.

Sous réserve de modifications techniques.
©2020 D+H Mechatronic AG, Ammersbek

Applications de console

Exemple de représentation

Exutoire de toiture,
s'ouvrant vers l'extérieur

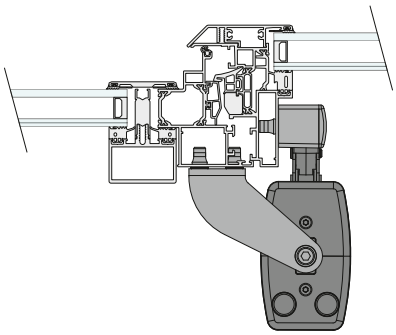

Légende

Nom de produit

CDP - TW - 3000 - 1500 - K - BSY+ - VP

- VP — Message (par ex. signal de verrouillage programmation)
- BSY+ — Technologie (par ex. Bus Synchronisation +)
- K — Tension (par ex. K = 230 V AC)
- 1500 — Course (par ex. 1500 mm)
- 3000 — Force (par ex. 3000 N)
- TW — Version du produit (Twin)
- CDP — Nom de produit (série)

Indication / Versions

Désenfumage

VNC (Ventilation contrôlée naturelle)

230 V AC

24 V DC

Sous réserve de modifications techniques.
©2020 D+H Mechatronic AG, Ammersbek

Icônes d’options

Programmation de fonction
Possibilité de réglage individuel des paramètres du moteur (course par ex.) par le biais du logiciel et des Servicetools correspondants sur les moteurs équipés d’un système électronique PLP, BSY ou BSY+.

BSY+ (synchronisation des moteurs)
En plus de la fonction de synchronisation du BSY, le BSY+ permet une communication entre différents composants sur la fenêtre, par ex. entre les moteurs à chaîne pendant la marche synchrone ou entre les moteurs de fenêtre et de verrouillage (par ex. FRA 11 BSY+ ou VLD-BSY+).

Message SGI (message de position)
Associés au connecteur servo SE 622 de D+H ou la passerelle BSY-GW-024-010-U BSY+, les moteurs peuvent être commandés pour atteindre la position exacte.

SKS (protection d’arête de fermeture)
Option du moteur permettant le raccordement direct au moteur d’une réglette de protection anti-pincement ou d’un détecteur de présence (résistance de fin de ligne 5,6 kΩ).

Signal acoustique (conformément à la classe de protection)
AS2 conforme à la « classe de protection 2 » selon l’analyse des risques de la Fédération allemande de l’industrie électrotechnique et électronique (ZVEI) par signal d’alerte acoustique dans le sens de marche FERMÉ. AS3 conforme à la « classe de protection 3 » selon l’analyse des risques de la Fédération allemande de l’industrie électrotechnique et électronique (ZVEI) ; en plus d’AS2, le moteur s’arrête pendant 11 s pour une course restante de 28 mm.

Message de position finale (OUVERT / FERMÉ)
Retour d’information du moteur via un contact de commutation libre de potentiel intégré. Ceci se produit lorsque la chaîne/crémaillère est entièrement sortie ou rentrée.

Vue d’ensemble des normes

DIN EN

DIN EN 60335-2-103
Règles particulières pour les motorisations de portails, portes et fenêtres

DIN EN 12101-2
Exigences et méthodes d'essai pour les exutoires de fumées et de chaleur (DENFC)

VdS

Directive VdS 2580
Exigences et méthodes de contrôle applicables aux moteurs électromécaniques des systèmes de désenfumage naturel (SDN)

UL

UL 325
Cette norme de contrôle définit, entre autres, les exigences et méthodes de contrôle applicables aux moteurs électromécaniques utilisés pour la ventilation. Ce contrôle se solde par l’attribution du marquage UR.

Sous réserve de modifications techniques.
©2020 D+H Mechatronic AG, Ammersbek

Organismes de contrôle / Marque

Dekra
Admissions relatives à la sécurité électrique des produits (moteurs et centrales) – plus particulièrement dans le domaine des certifications à la directive basse tension pour moteurs selon la norme EN 60335-2-103.

VdS Schadenverhütung
Établi en tant que laboratoire de contrôle des techniques de protection contre l'incendie en Europe.
Contrôle des centrales de désenfumage EFC selon les normes ou directives VdS répertoriées ci-après.
En tant qu'organisme notifié nommé par l'institut DIBt, contrôles et certification conformes aux normes européennes EN 12101-2 pour les dispositifs d'évacuation naturelle de fumées et de chaleur.
Contrôle des moteurs électromécaniques selon la directive VdS 2580.

EN 12101-2
Moteur testé en relation avec DENFC selon EN 12101-2.

Underwriters Laboratory UL
Underwriters Laboratories (abr. UL) est une organisation indépendante d'analyse et de certification de la sécurité des produits. UL contrôle la conformité des produits, composants, matériaux et systèmes aux exigences spécifiques du marché américain (États-Unis) et canadien.

CNBOP
Le CNBOP est un institut de contrôle polonais exécutant des contrôles fonctionnels spécifiques de composants ou systèmes d'installations EFC conformément aux normes et lois polonaises et établissant des certificats correspondants.

BUILDING ATMOSPHERE

D+H Mechatronic AG
Georg-Sasse-Straße 28-32
22949 Ammersbek
Allemagne

Téléphone : +49 40 60565 0
Téléfax: +49 40 60565 222
E-Mail: info@dh-partner.com

Votre partenaire commercial et de maintenance D+H :

WWW.DH-PARTNER.COM

Sous réserve de modifications techniques.
©2020 D+H Mechatronic AG, Ammersbek

Sous réserve de modifications techniques.
©2020 D+H Mechatronic AG, Ammersbek